17562.0108.0 REV2

Catalogo ricambi
serie Micronew e Micronew Evo

Edizione Novembre 2006

Savio

BSG Caldaie a Gas S.r.l.
Sede legale, amministrativa e commerciale:
37135 Verona (Italy) - Via Leopoldo Biasi, 1
Stabilimento e assistenza tecnica:
33170 Pordenone (Italy) - Via Pravolton, 1/B

Catalogo ricambi serie 800

1 GENERALITÀ

Questo catalogo comprende tutte le parti di ricambio per la manutenzione e assistenza delle caldaie Serie 800 e ne sostituisce tutte le precedenti edizioni.

2 MODELLI E CARATTERISTICHE

La caldaia viene prodotta in numerose versioni per poter adattarsi alle diverse esigenze dell'utente e di installazione.

Tutte le caldaie sono murali, istantanee, modulanti; variano cioè la potenza termica generata nella combustione del gas, adattandosi automaticamente all'esigenza dell'impianto.

I modelli si differenziano tra loro per due caratteristiche fondamentali:

2.1 Potenza termica utile massima al riscaldamento

In relazione alla potenza termica utile massima al riscaldamento, sono possibili due diversi modelli, distinti dalla parte numerica sulla sigla del modello:

Modello 824 (24 kW), 828 (28 kW)

2.2 Modo di scarico dei fumi

Sono possibili due modi diversi di estrarre i fumi dalla camera di combustione della caldaia:

A – Caldaie con tiraggio naturale (atmosferico).

Sono caldaie che devono essere collegate ad una adeguata conduttura di scarico (canna fumaria) e per la combustione utilizzano l'aria dell'ambiente. Queste caldaie sono contraddistinte dalla lettera "**A**".

B – Caldaie con scarico forzato in camera stagna.

Sono dotate di un ventilatore che espelle i fumi in modo forzato attraverso una conduttura adeguata; la camera di combustione é isolata dall'ambiente da una chiusura ermetica. Per la combustione non utilizzano l'aria dell'ambiente. Queste caldaie sono contraddistinte dalla lettera "**S**" mentre per i modelli da esterno dalla lettera "**SH**".

3 MATRICOLA E IDENTIFICAZIONE DEL TIPO DI CALDAIA

Ogni caldaia Serie 800 prodotta é contraddistinta da un numero di matricola.
É importante che tale numero venga citato dall'operatore del centro di assistenza in qualsiasi rapporto diretto con la casa costruttrice (moduli di garanzia e relazioni di intervento; richiesta di informazioni tecniche ecc.)

Procedendo da sinistra verso destra esso identifica:

A) La potenza termica utile massima al riscaldamento (vedi 2.1).

B) Il tipo di caldaia nelle sue funzioni caratteristiche (vedi 2.2)

C) Il tipo di gas per cui é predisposta la caldaia. La lettera "N" indica il metano; la lettera "G" indica il G.P.L.

D) Quinque cifre indicanti il numero progressivo di produzione.

E) Quattro cifre indicanti il mese (le prime due) e l'anno di costruzione della caldaia.

Queste cifre sono utilizzate in questo catalogo per poter distinguere gli aggiornamenti del prodotto.

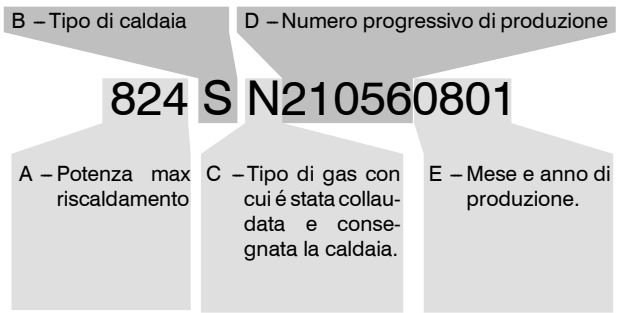

4 CODICE RICAMBIO

Tutte le parti di ricambio che possono essere acquistate hanno un codice di ricambio che le identifica in modo univoco. Il codice di ricambio é composto dal codice di tavola e dalla posizione.

4.1 Codice tavola

Il codice tavola é una sequenza di lettere e numeri tali da identificare in modo univoco ogni tavola rappresentata. Il codice della tavola é sempre reperibile in alto a destra della tavola in esame (vedi 4.3).

Nella parte inferiore della tavola vi é una tabella di validità in cui vengono citati i modelli della caldaie validi per quella tavola.

824S	824A				
828S	828A				
824SH					
828SH					

In alcune tavole è possibile trovare la dicitura "**Valida fino al**" e l'indicazione del periodo (mese e anno o matricola caldaia) di ultimo utilizzo in produzione di taluni particolari. In una tavola successiva si dovrà trovare una tavola con la dicitura "**Valida dal**" e l'indicazione del periodo (mese e anno o matricola caldaia) di inizio impiego in produzione di quei particolari.

4.2 Codice posizione

La posizione é un numero che viene utilizzato per identificare un particolare oggetto nella tavola.

515	Numerazione Kit (o assieme)	Numerazione parte semplice	125

Vicino alla posizione si possono trovare delle diciture che servono per meglio identificare la parte di ricambio:

A – Tipo di gas

515 G20	125 G20	G20 = Metano (Gas naturale)
515 G30 – G31	125 G30 – G31	G30 – G31 = Butano – Propano (GPL)

B – Limitazione della validità

515 (24)	125 (24)	Solo per il modello 24KW
515 (S)	125 (S)	Solo per i modelli 824 S, 828 S

4.3 Composizione del codice di ricambio

Ogni parte di ricambio é composta da un codice di distinzione della tavola e da una posizione. Vengono identificate con una posizione solo le parti effettivamente vendute. Il codice di ricambio viene costruito sommando al codice di tavola (in alto a destra nella tavola) il numero della posizione (singola o kit).

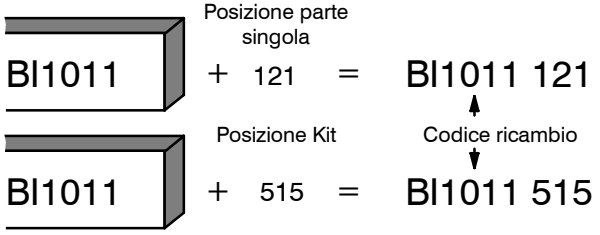

In alcune tavole una parte di ricambio può essere indicata da un codice completo (codice tavola + posizione) questo per indicare che quella parte è acquistabile ma deve essere ordinata con il codice riportato controllando le eventuali note

=BI1011 515

=BI1011 515
(S)
=BI1011 516
(A)

4.4 Utilizzo del codice ricambio

Il codice di ricambio deve essere utilizzato in tutti i documenti che servono per relazioni di intervento, ordine ricambi, sostituzione in garanzia, ecc.

tecnoAti
RICAMBI PER IL RISCALDAMENTO E CONDIZIONAMENTO

Corrispondenza: **BSG Caldaie a Gas S.r.l.**
Assistenza caldaie
via Pravolton 1/B
33170 Pordenone (PN)

Fax: **0434 / 238 387**

Informazioni tecniche: **0434 / 238 382**
0434 / 238 384

Servizio ricambi: **0434 / 238 383**

Indice generale

Tavole			Edizione	N° Fogli
BI1131	Parte 1	Gruppo acqua	0703	1
BI1141	Parte 1	Gruppo acqua	0805	1
BI1151	Parte 1	Gruppo acqua	0703	1
BI1181	Parte 1	Gruppo acqua	0805	1
BI1291	Parte 1	Gruppo acqua	0805	1
BI1182	Parte 2	Gruppo acqua	0604	1
BI1202	Parte 2	Gruppo acqua	0703	1
BI1212	Parte 2	Gruppo acqua	0805	1
BI1352	Parte 2	Gruppo acqua	1105	1
BI1183	Parte 3	Gruppo gas	1106	1
BI1104	Parte 4	Dima e gruppo di raccordo	0703	1
BI1485	Parte 5	Pannello comandi e parti elettriche	0803	1
BI1495	Parte 5	Pannello comandi e parti elettriche	0803	1
BI1515	Parte 5	Pannello comandi e parti elettriche	1106	1
BI1525	Parte 5	Pannello comandi e parti elettriche	0805	1
BI1565	Parte 5	Pannello comandi e parti elettriche	0805	1
BI1755	Parte 5	Pannello comandi e parti elettriche	1106	1
BI1795	Parte 5	Pannello comandi e parti elettriche	0805	1
BI1885	Parte 5	Pannello comandi e parti elettriche	1106	1
BI1895	Parte 5	Pannello comandi e parti elettriche	1106	1
BI1346	Parte 6	Pannelli esterni, camera di combustione	0205	1
BI1356	Parte 6	Pannelli esterni, camera di combustione	0203	1
BI1366	Parte 6	Pannelli esterni, camera di combustione	1004	1
BI1911	Parte 1	Set, accessori	1106	1

Valida fino al:
824A - N008530603
828A - N008470603

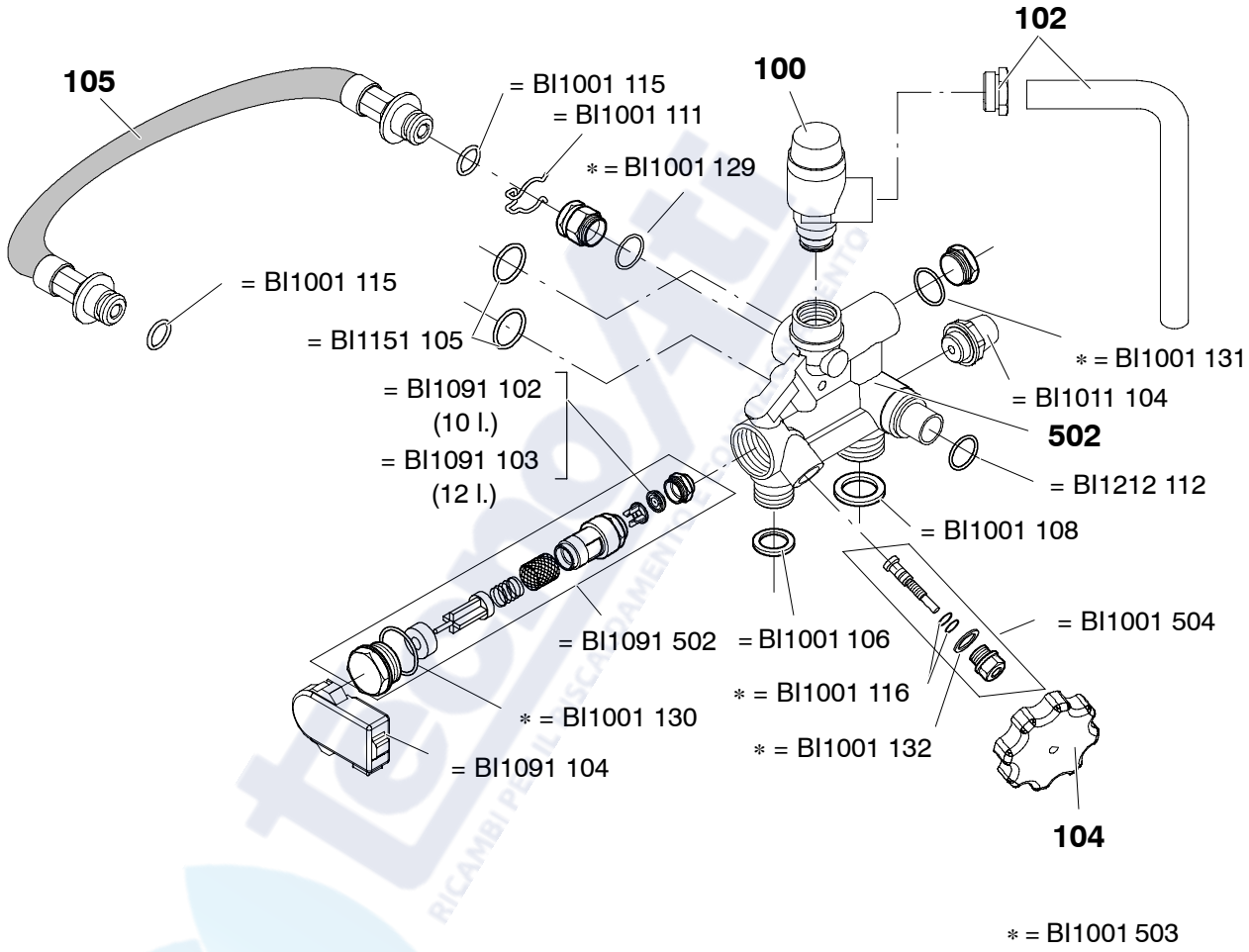

0703

824S	824A								
828S	828A								

Savio

Valida fino al:
N067580705

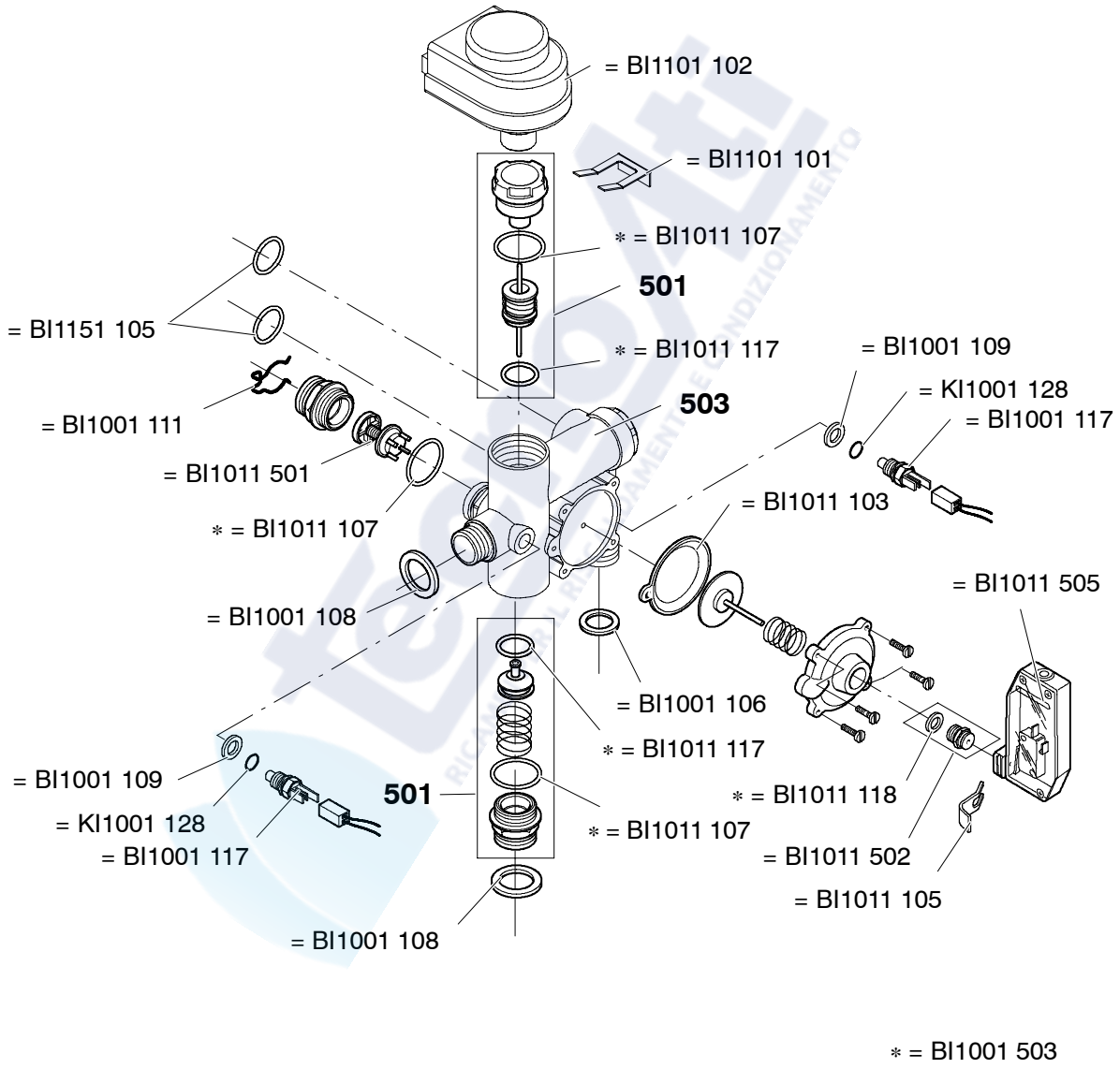

* = BI1001 503

0805

824S	824A								
828S	828A								
824SH									
828SH									

Savio

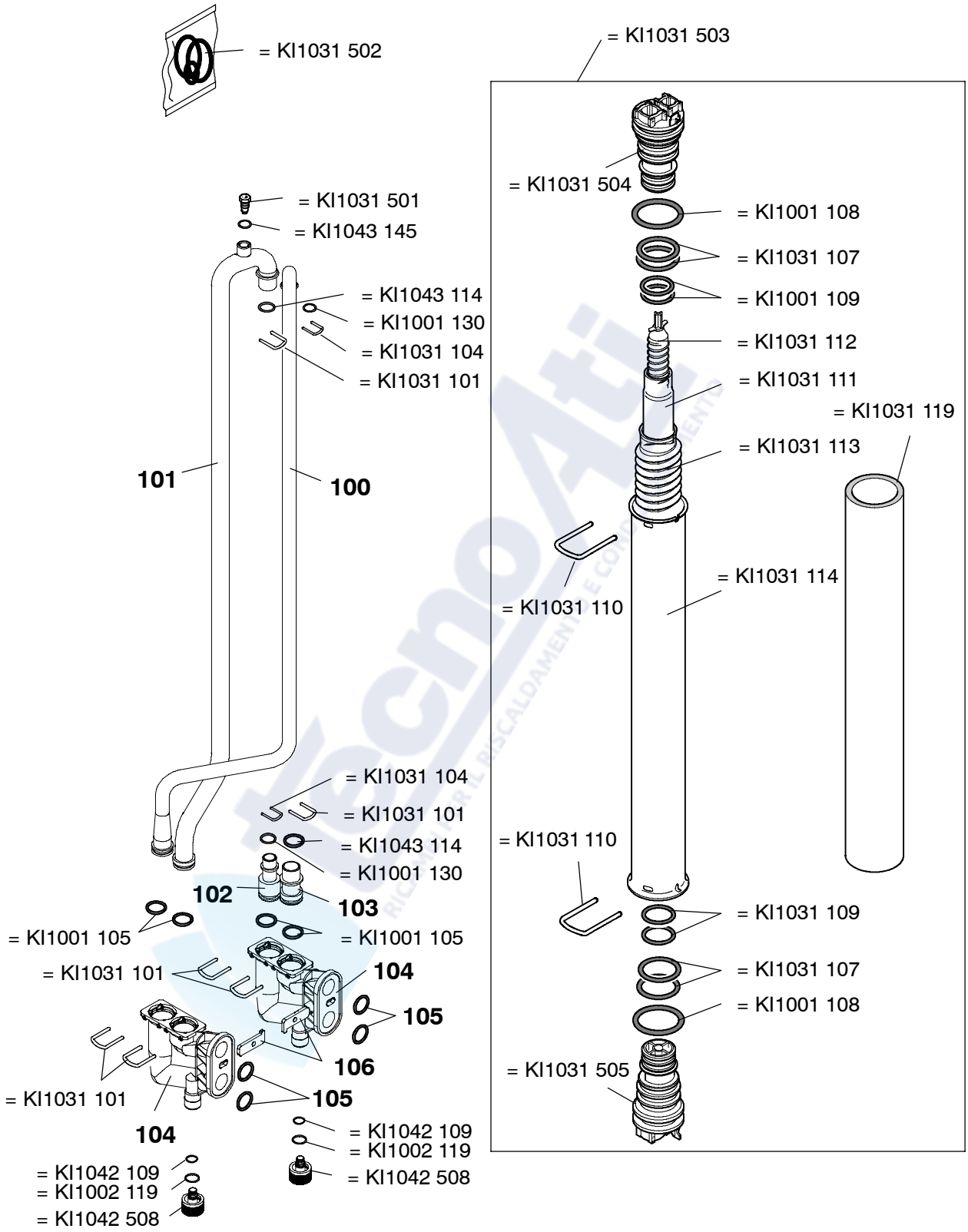

0703

824S	824A								
828S	828A								
824SH									
828SH									

Savio

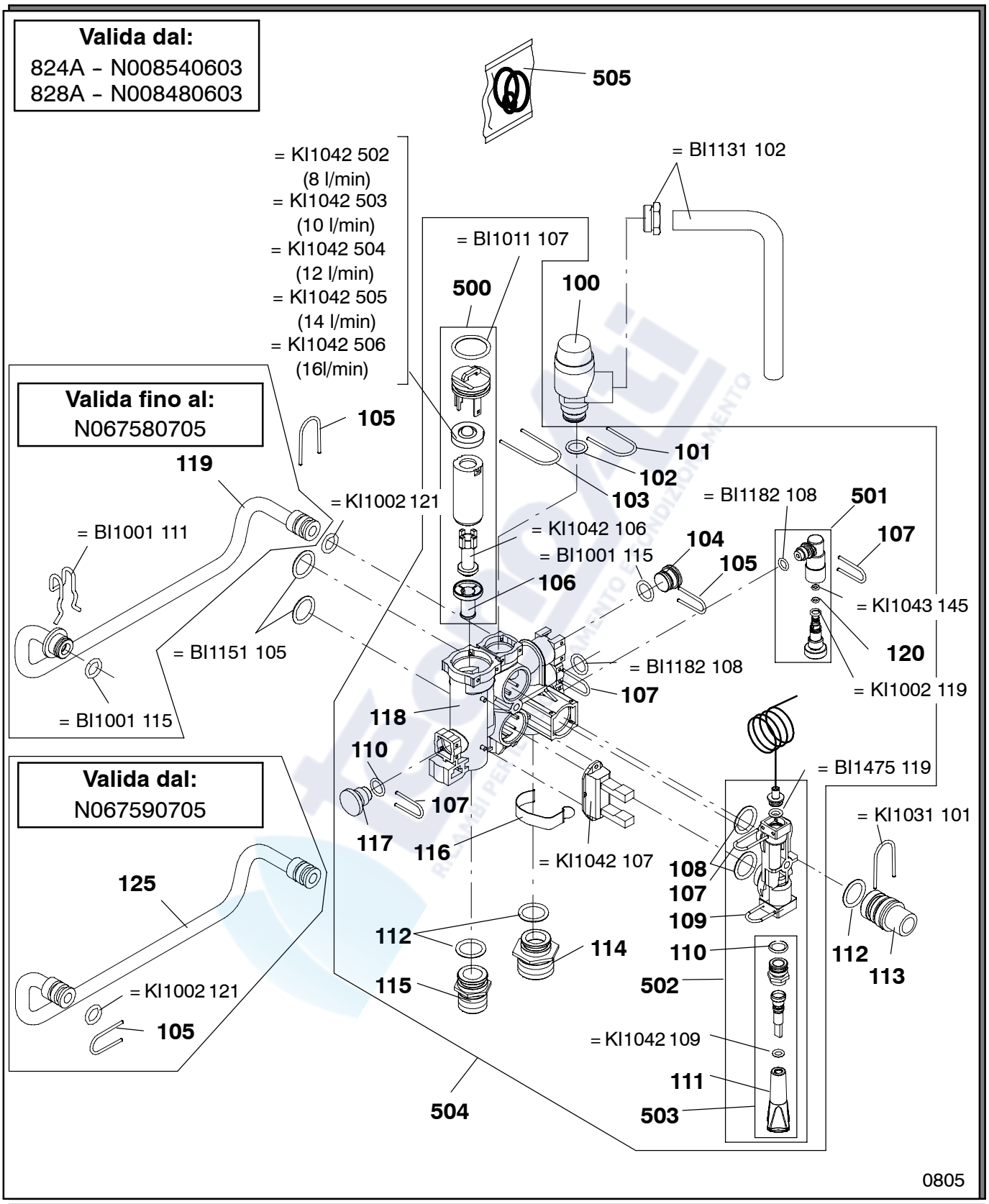

	824A								
	828A								
824SH									
828SH									

Savio

Valida dal:
N067590705

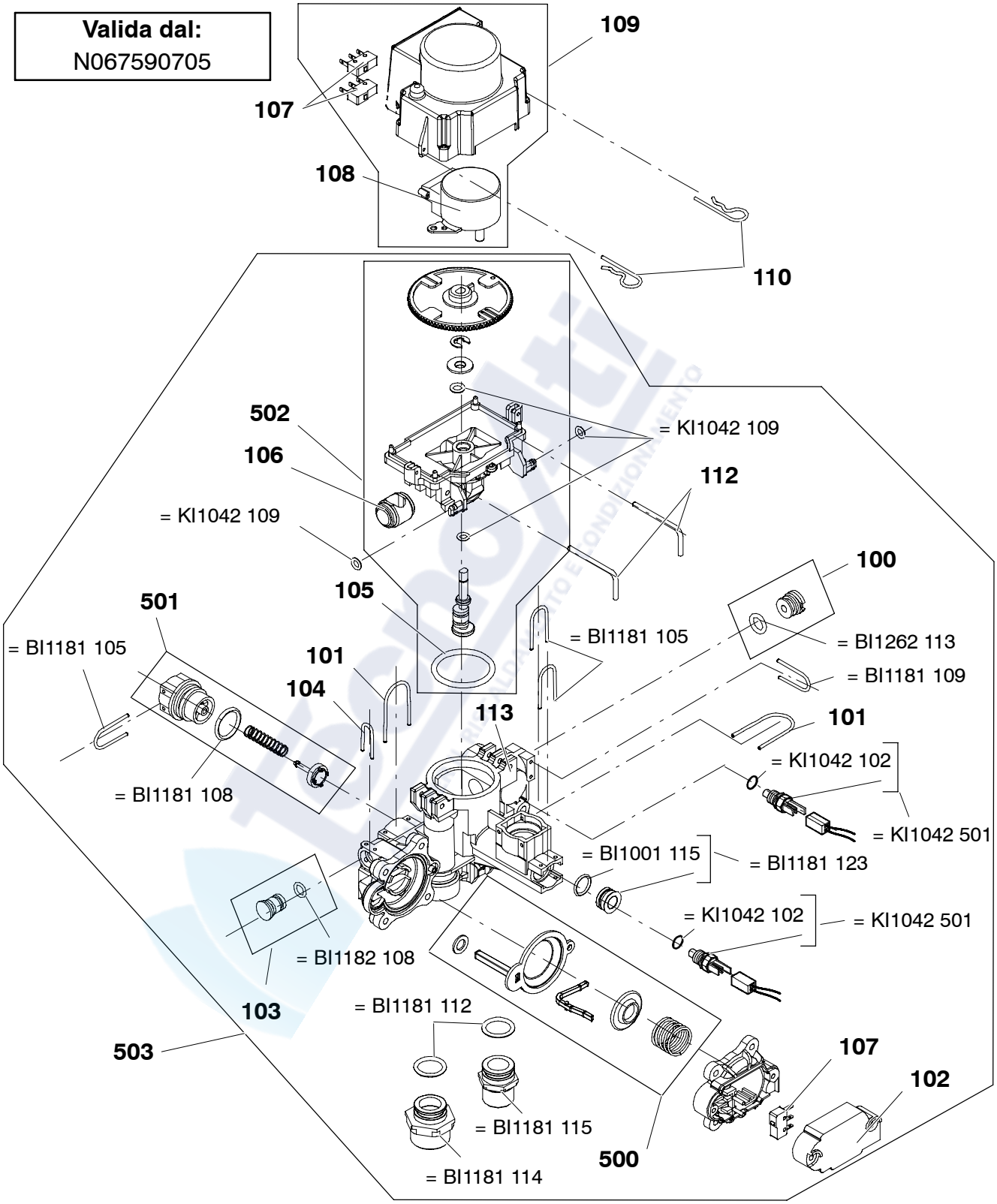

0805

	824A								
	828A								
824SH									
828SH									

Savio

Valida fino al:
824A - N111050203
828A - N111040203
824S - N111030203
828S - N111020203

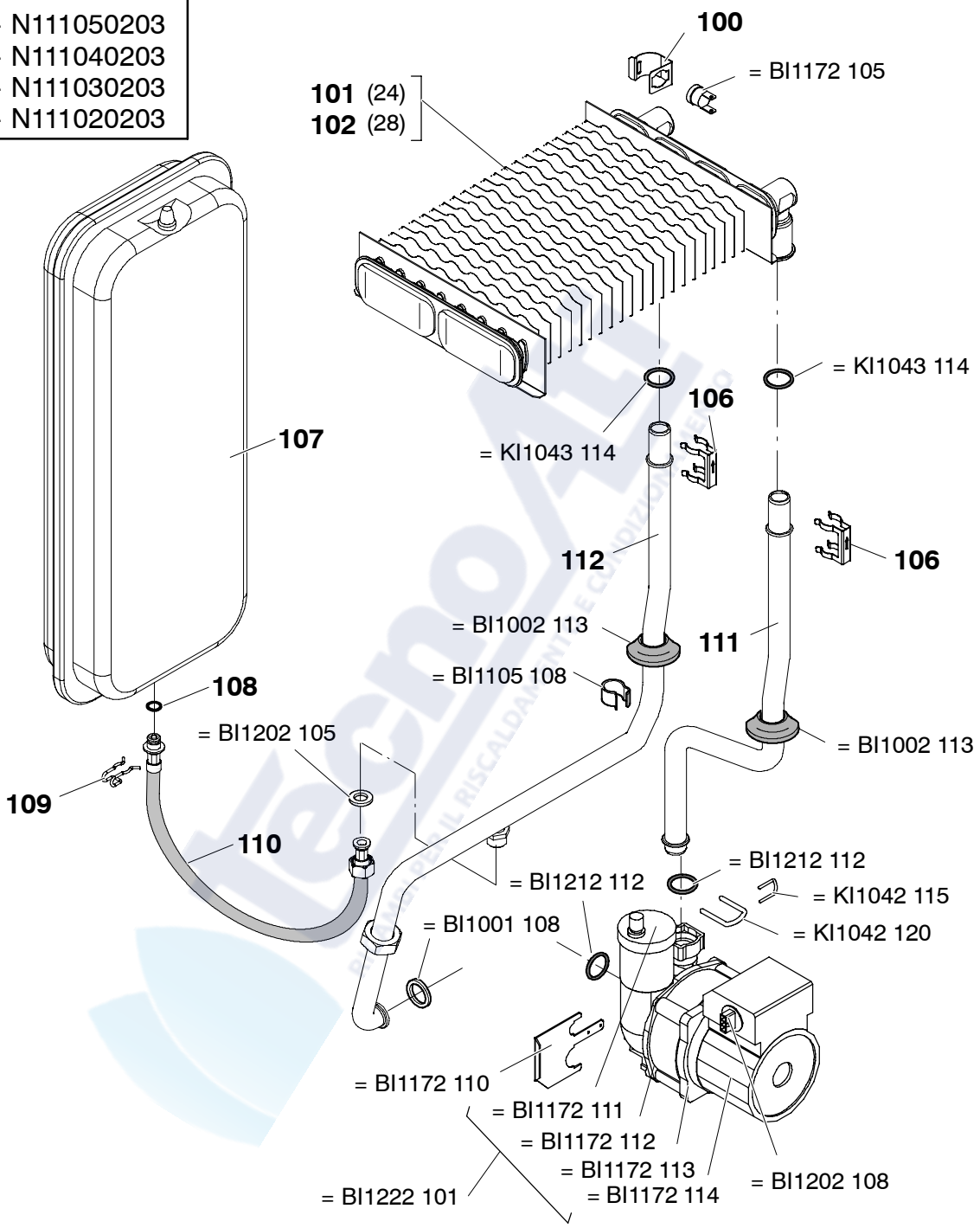

0604

824S	824A								
828S	828A								

Savio

Valida dal:
824A - N111060203
828A - N111070203
824S - N111080203
828S - N111090203

Valida fino al:
824A - N008530603
828A - N008470603

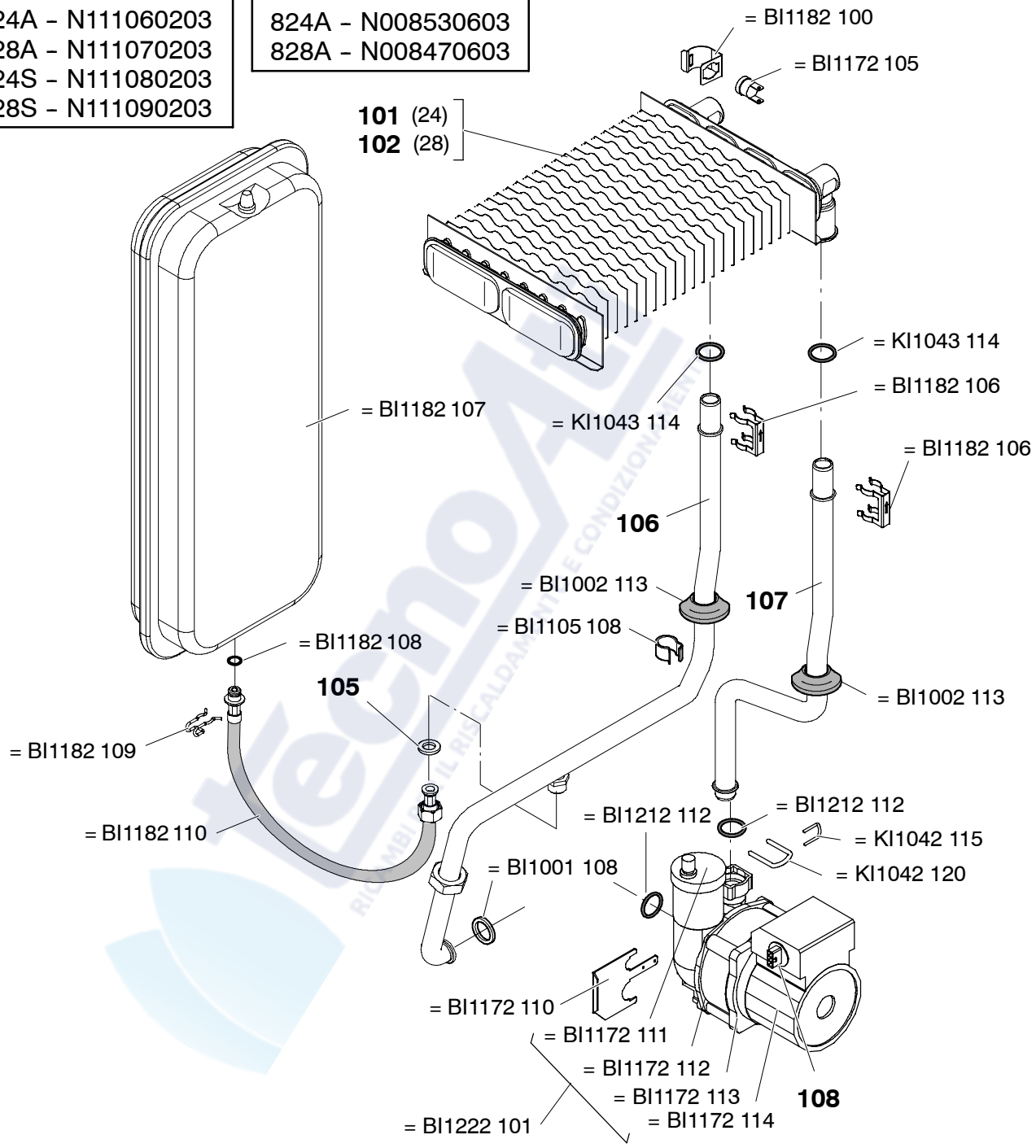

0703

824S	824A								
828S	828A								

Savio

Valida dal:
824A - N008540603
828A - N008480603

Valida fino al:
N067580705

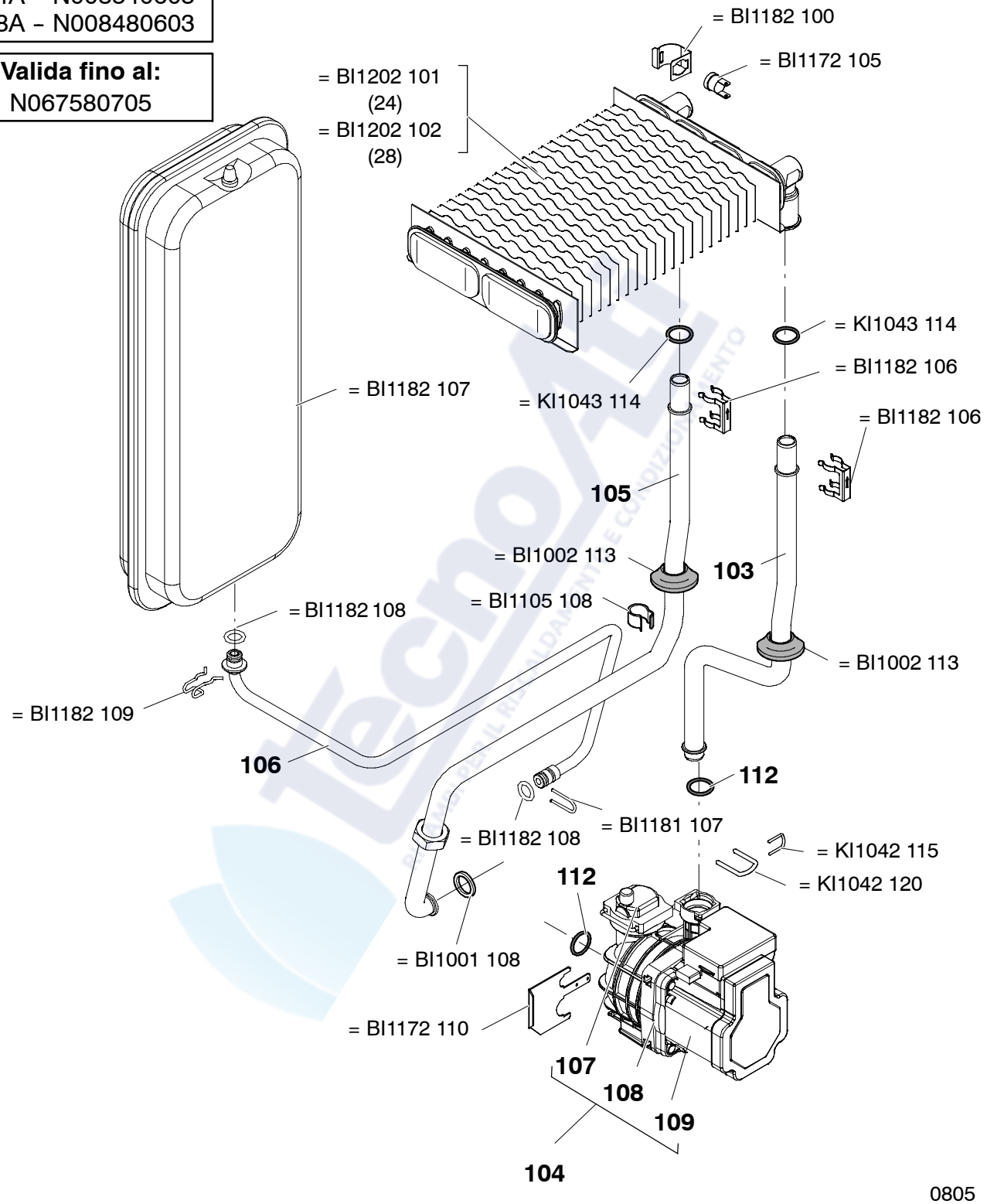

0805

	824A								
	828A								
824SH									
828SH									

Savio

Valida dal:
N067590705

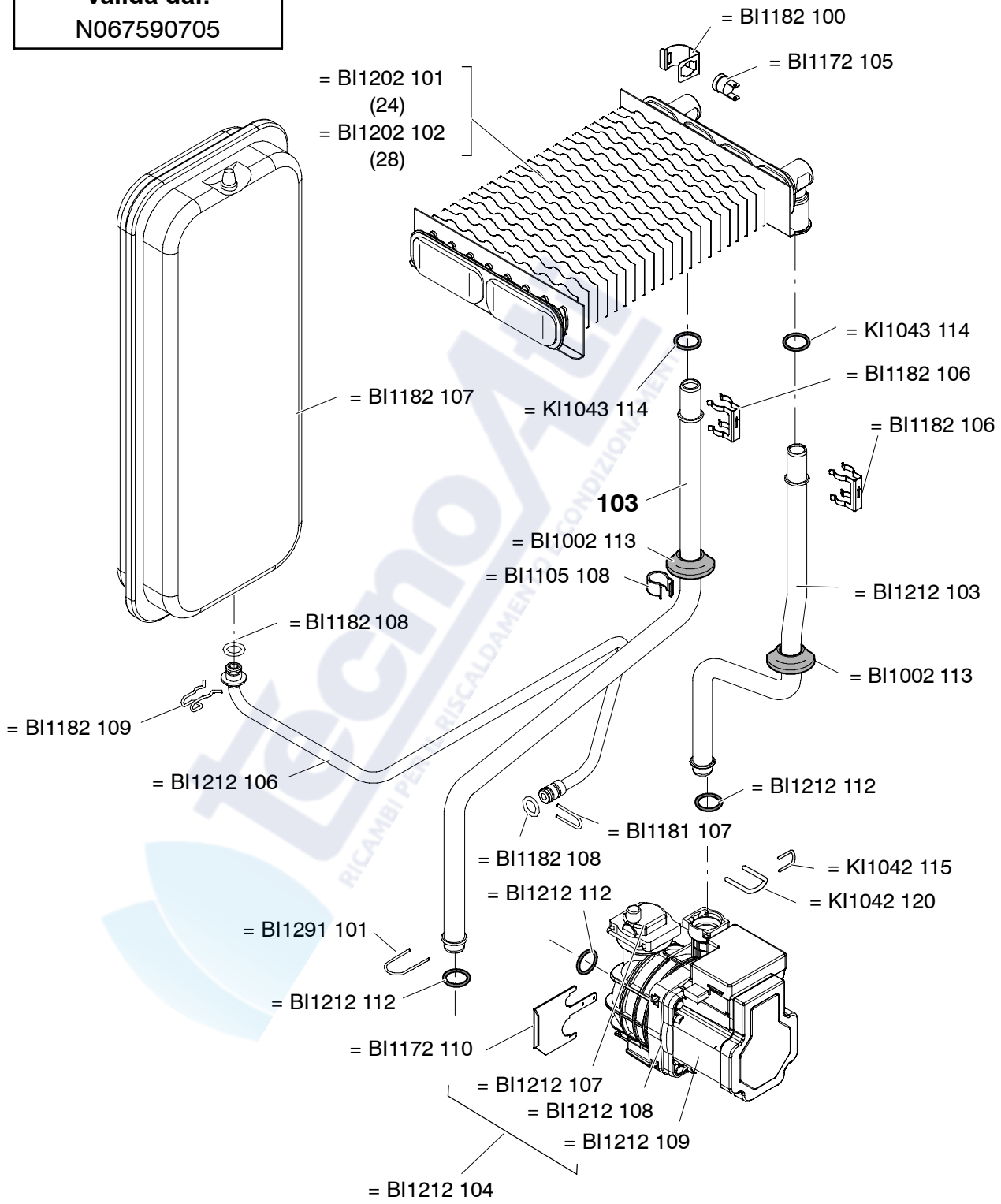

1105

	824A								
	828A								
824SH									
828SH									

Savio

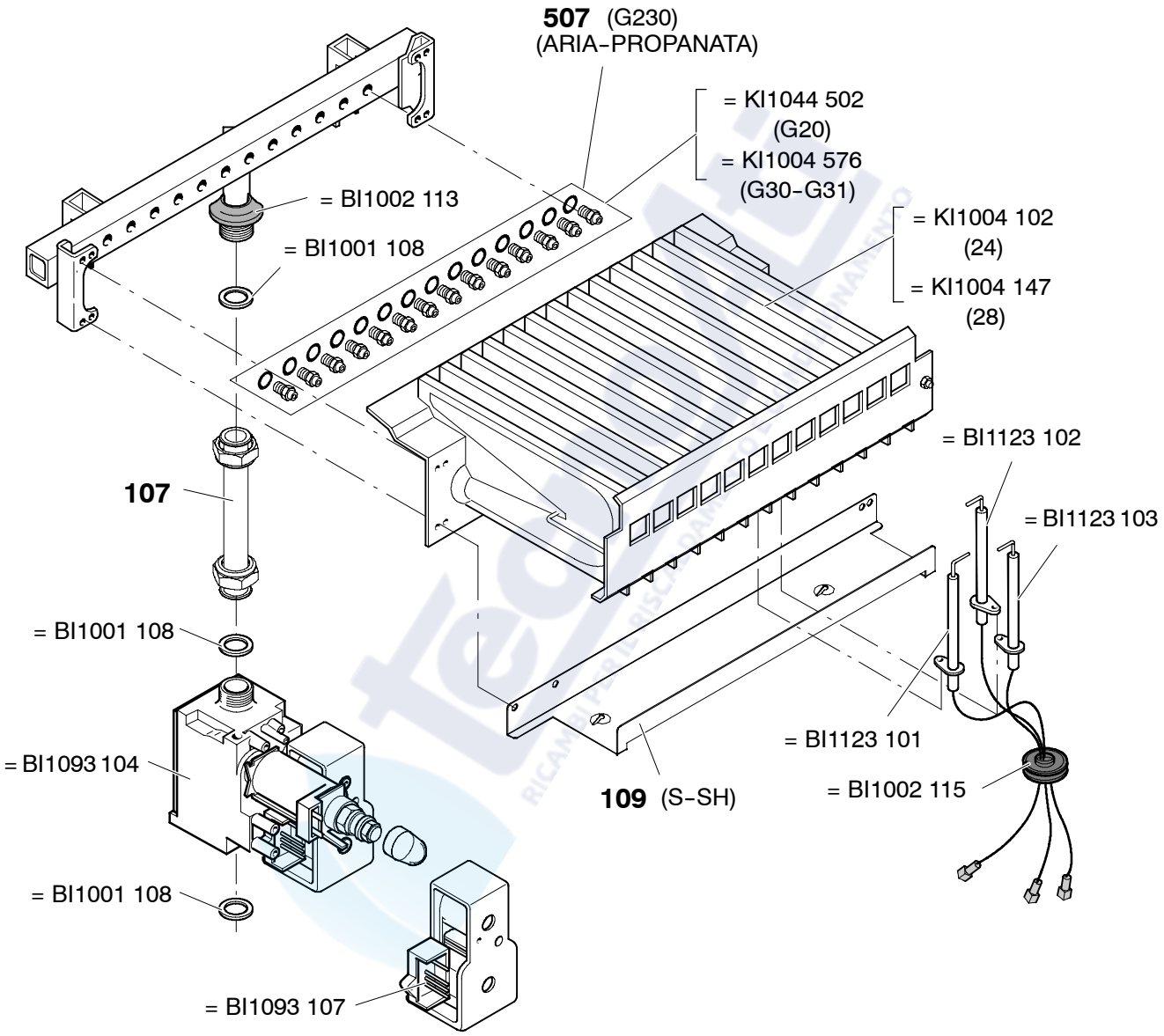

1106

824S	824A								
828S	828A								
824SH									
828SH									

Savio

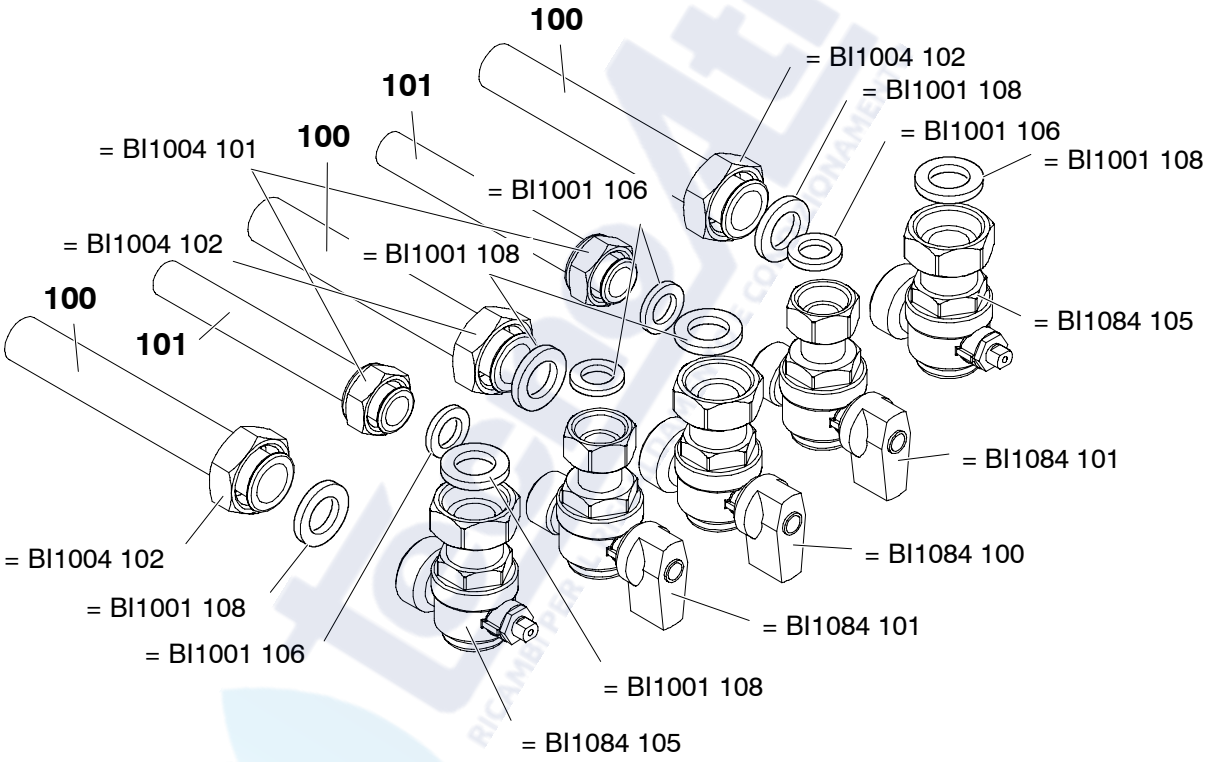

0703

824S	824A								
828S	828A								
824SH									
828SH									

Savio

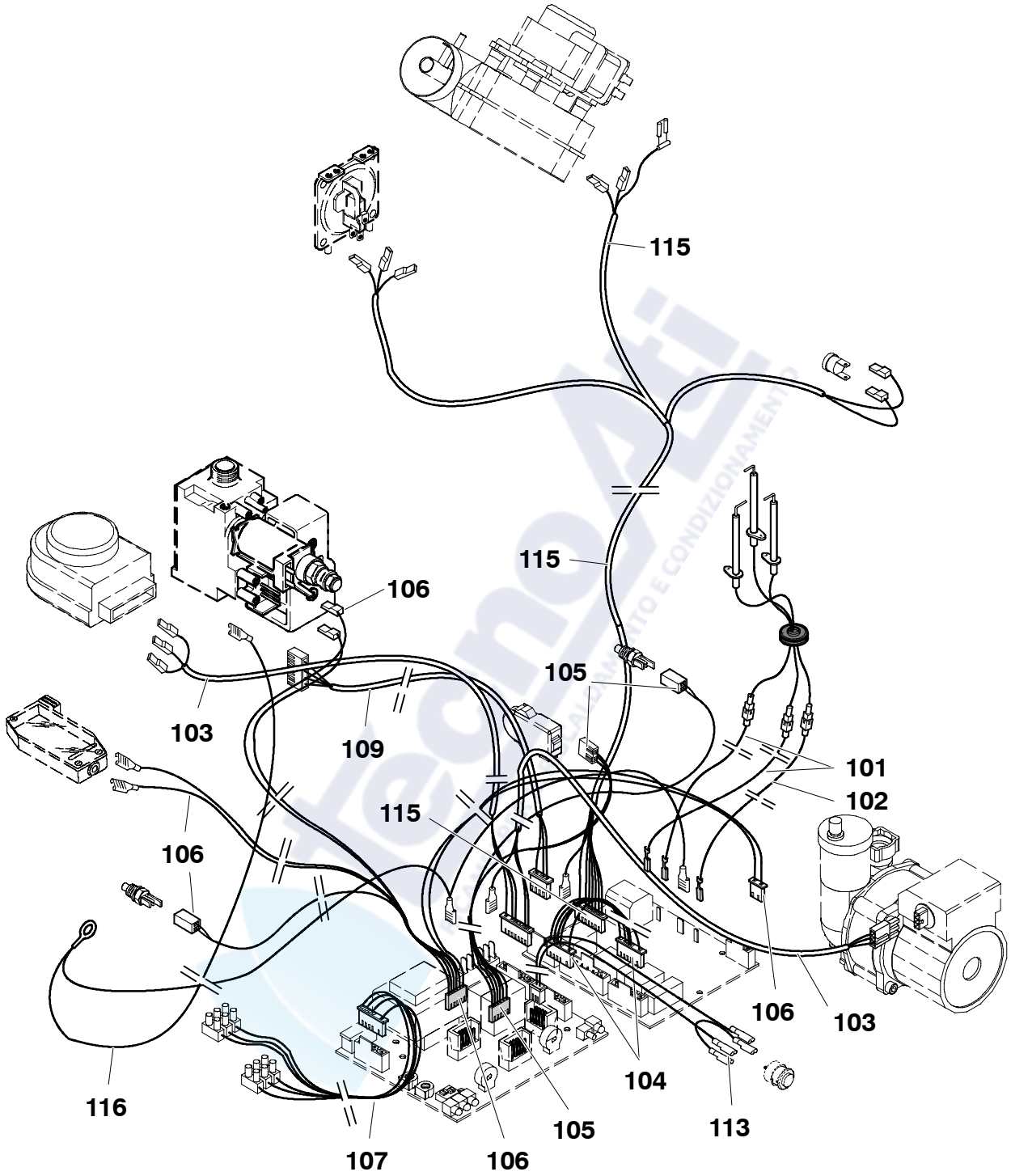

0803

824S									
828S									

Savio

Valida fino al:
824A – N008530603
828A – N008470603

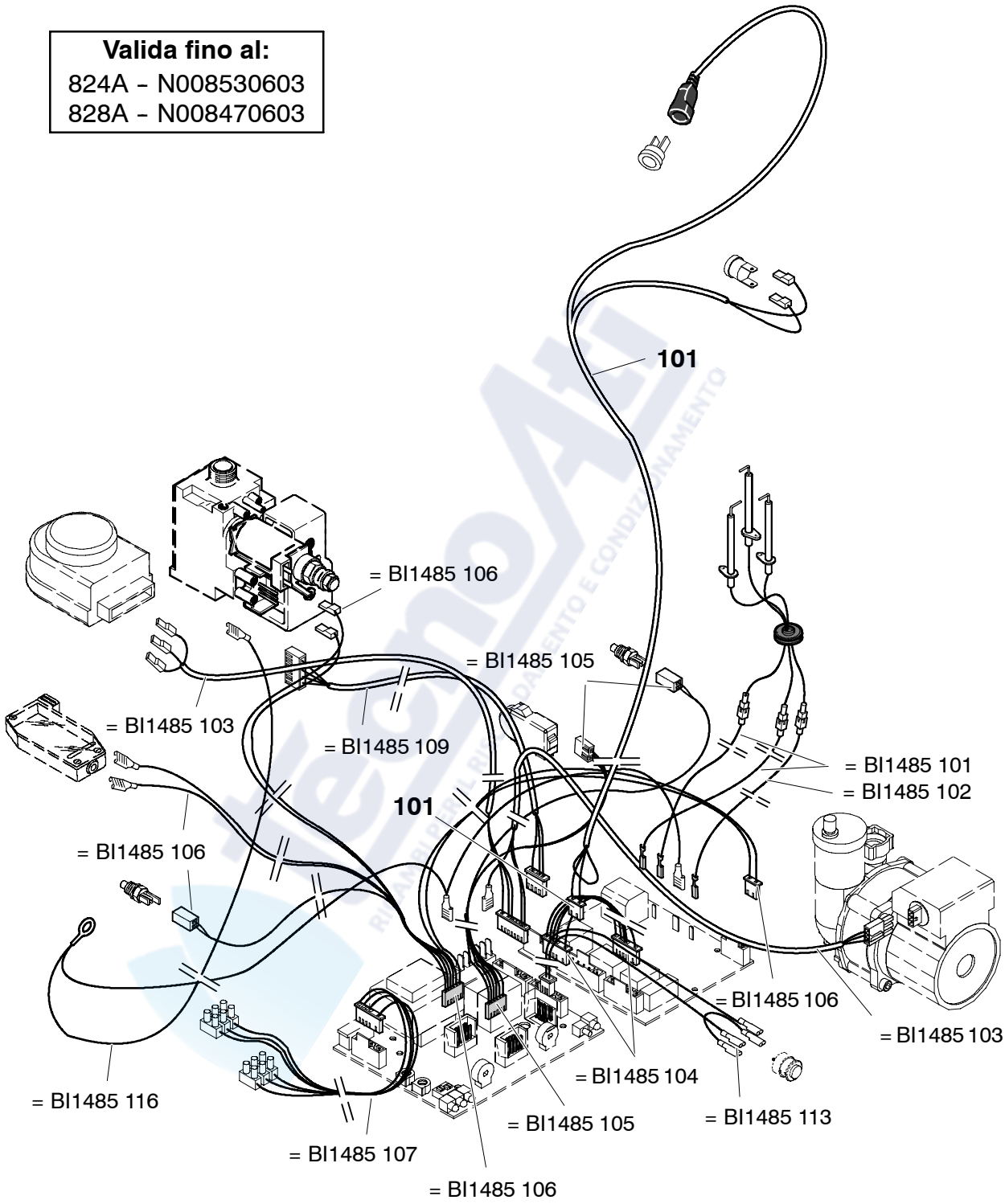

0803

	824A								
	828A								

TechnoAir RICAMBI DEL RISCALDAMENTO E CONDIZIONAMENTO

Savio

Valida fino al:
06-2006

= BI1265 501

= BI1265 105

= BI1475 112

= BI1475 111

= BI1911 101

= BI1295 101
(A)
= BI1305 101
(S - SH)

= KI1042 115

= BI1265 104

= BI1855 100

= BI1005 105

= BI1475 119

= BI1475 108

= BI1855 102

= KI1066 208

= BI1475 109

= BI1475 109

= BI1475 124

= BI1475 105

101

104

= BI1475 110

= BI1475 105

101

109

1106

824S	824A								
828S	828A								
824SH									
828SH									

Savio

Valida dal:
824A – N008540603
828A – N008480603

Valida fino al:
N067580705

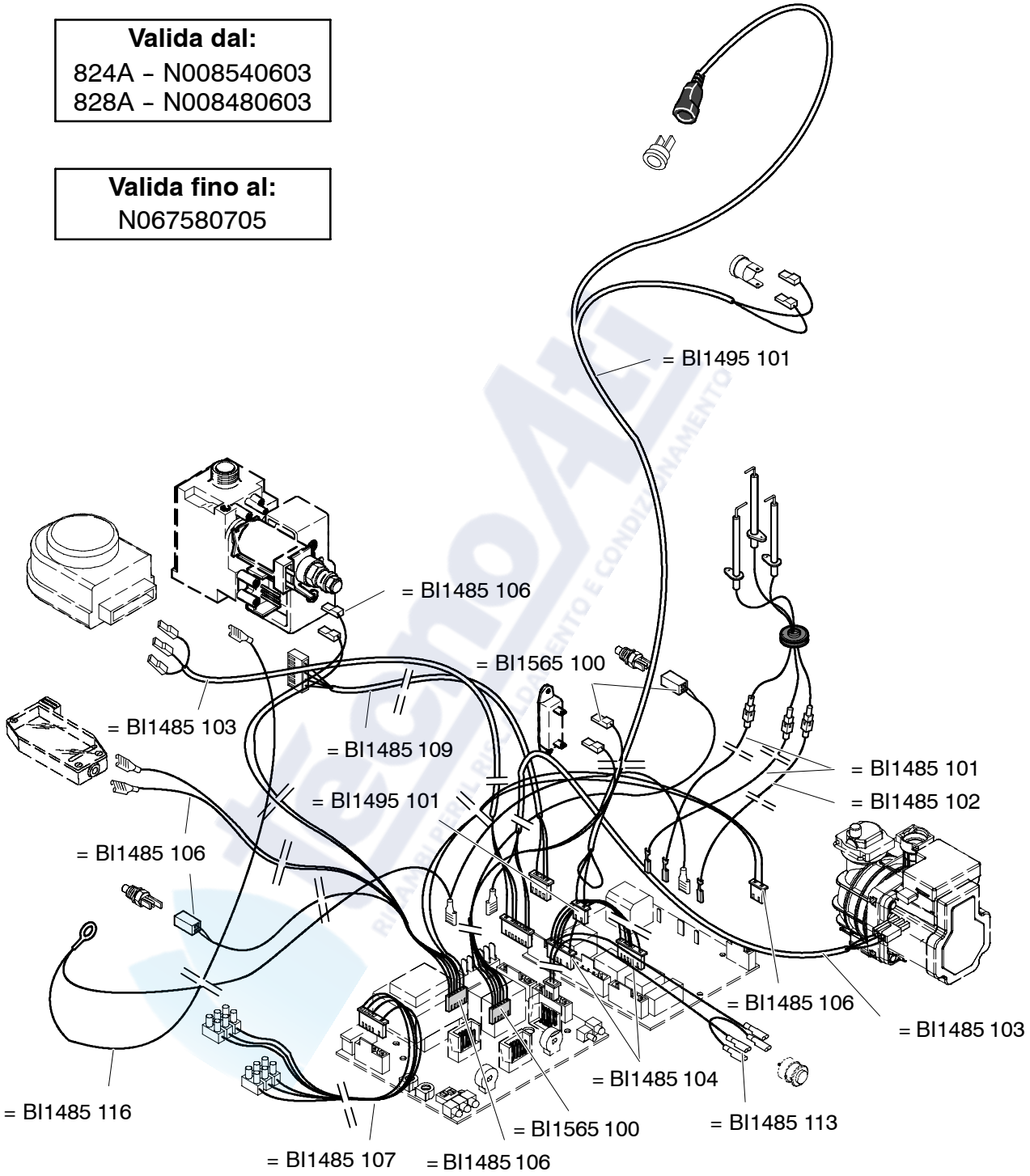

0805

	824A								
	828A								

Savio

Valida dal:
N008540603

Valida fino al:
N067580705

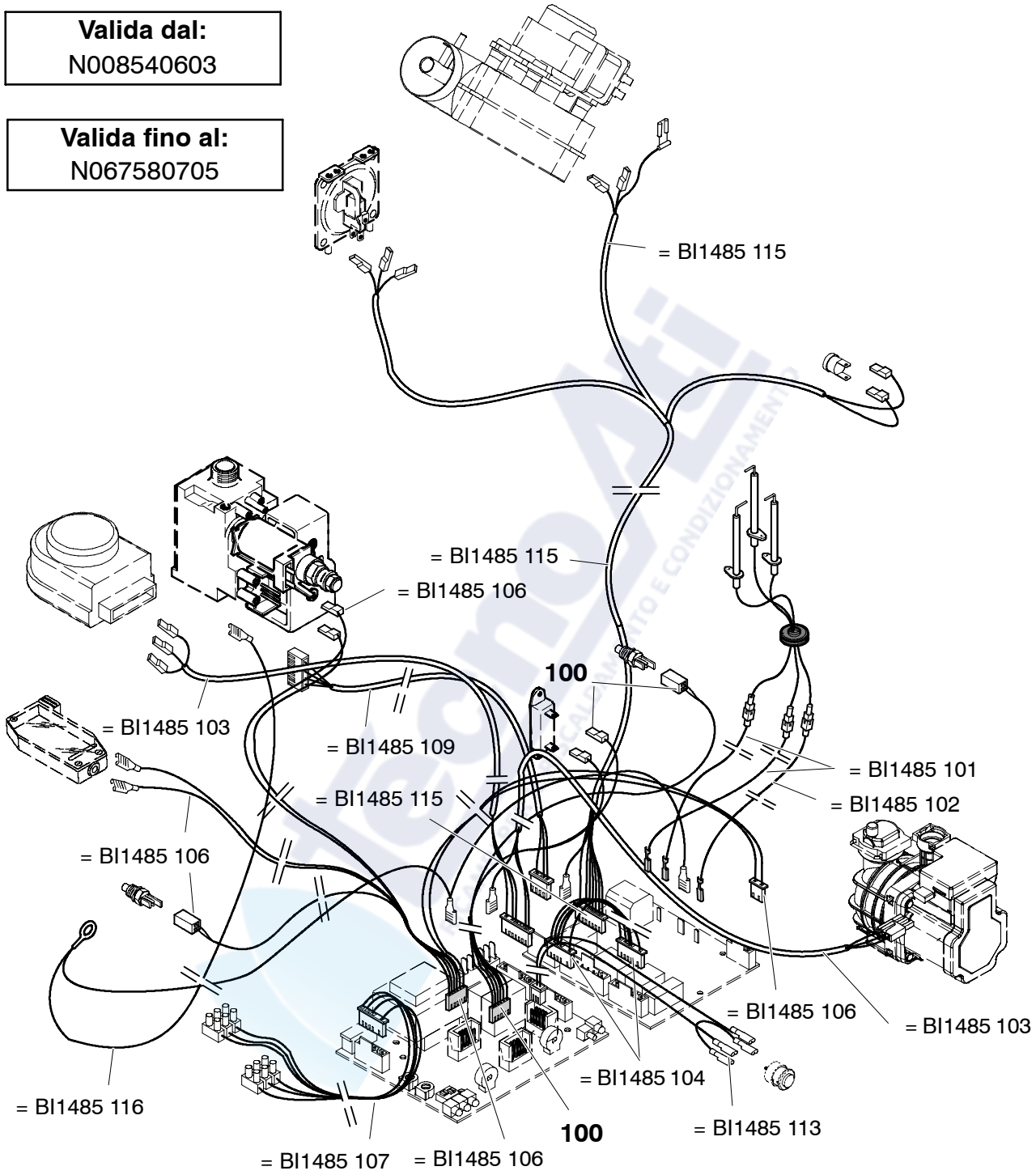

0805

824SH									
828SH									

Savio

Valida dal:
N067590705

Valida fino al:
06-2006

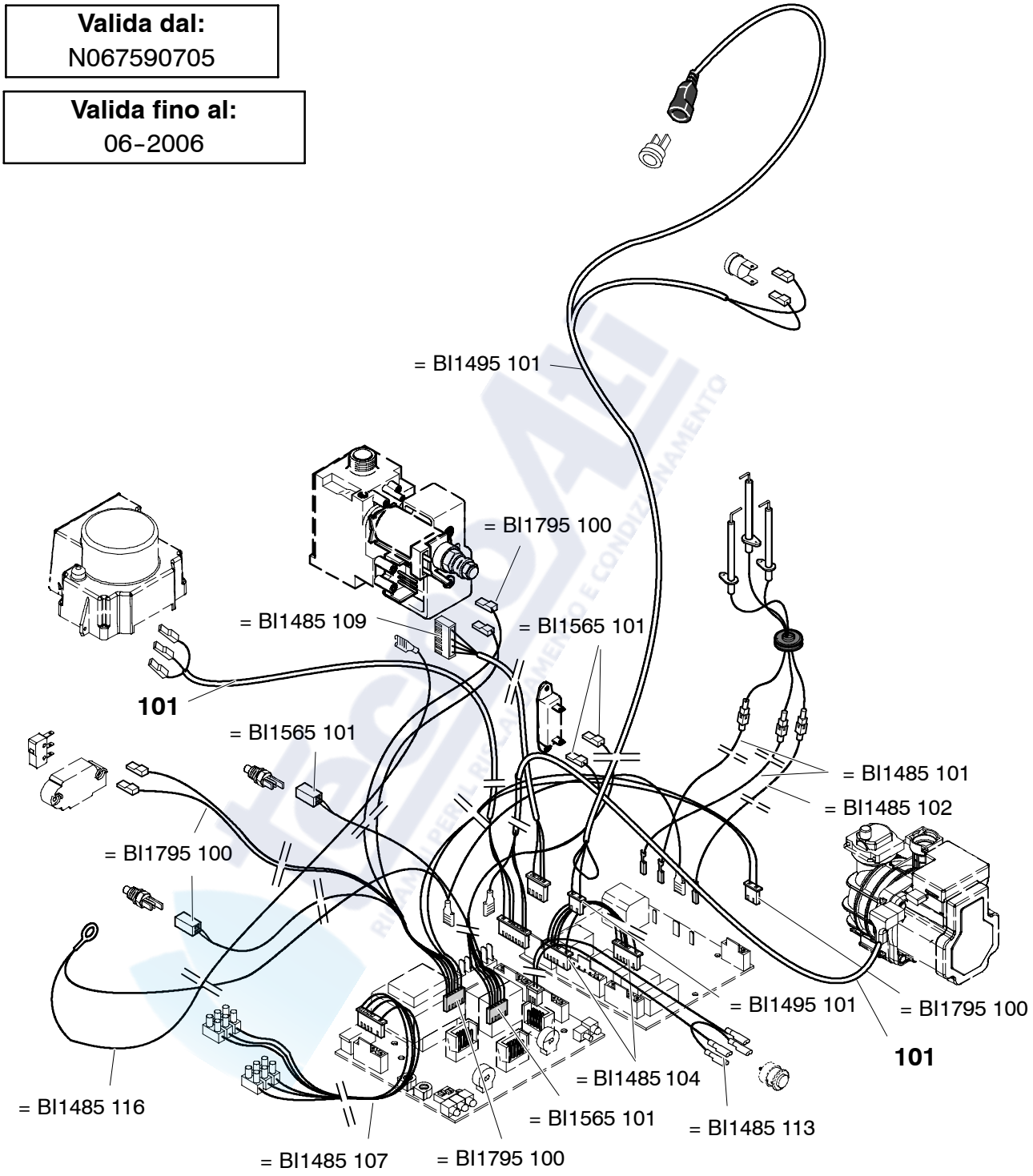

1106

	824A								
	828A								

Savio

Valida dal:
N067590705

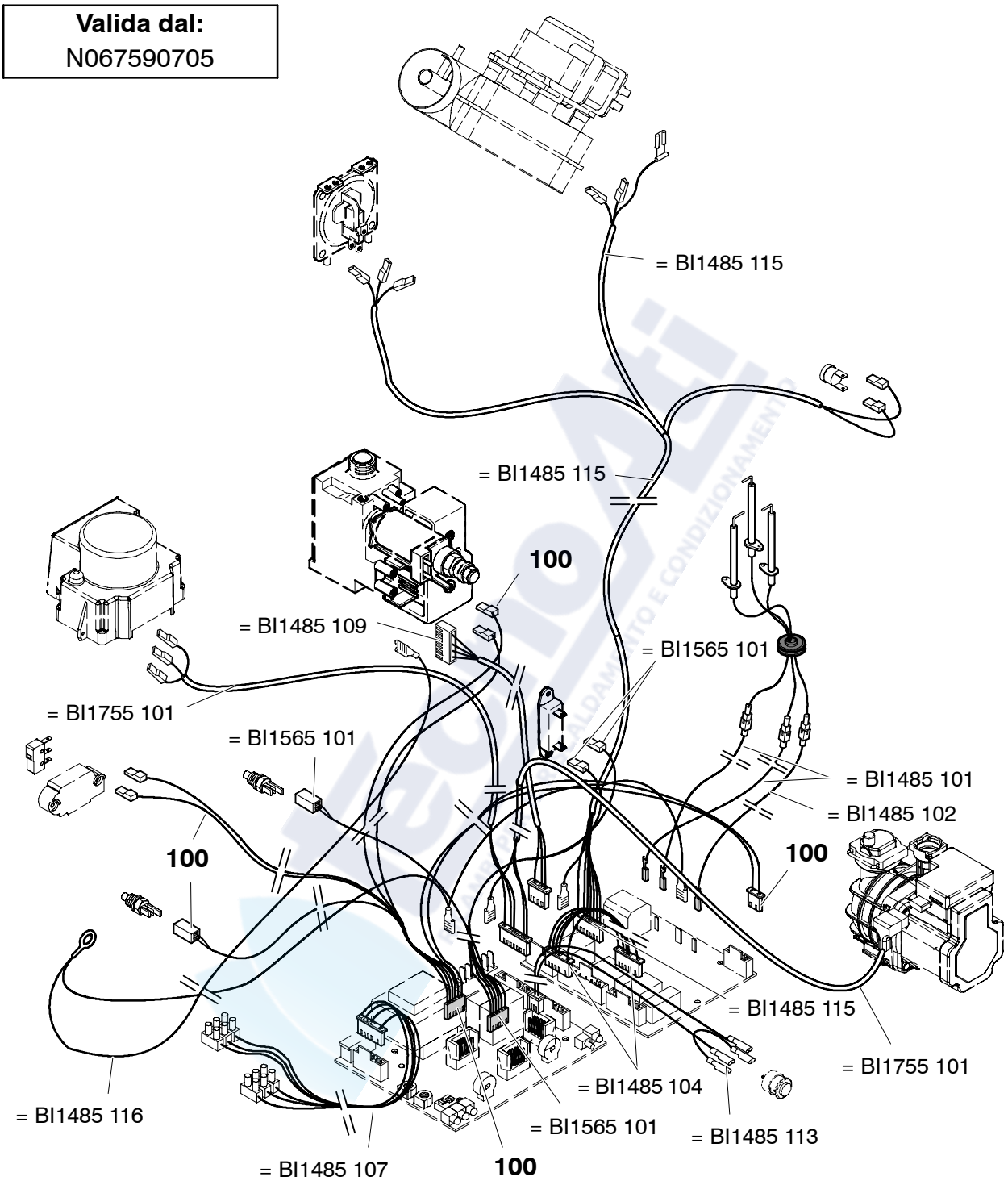

0805

824SH									
828SH									

Savio

Valida dal:
07-2006

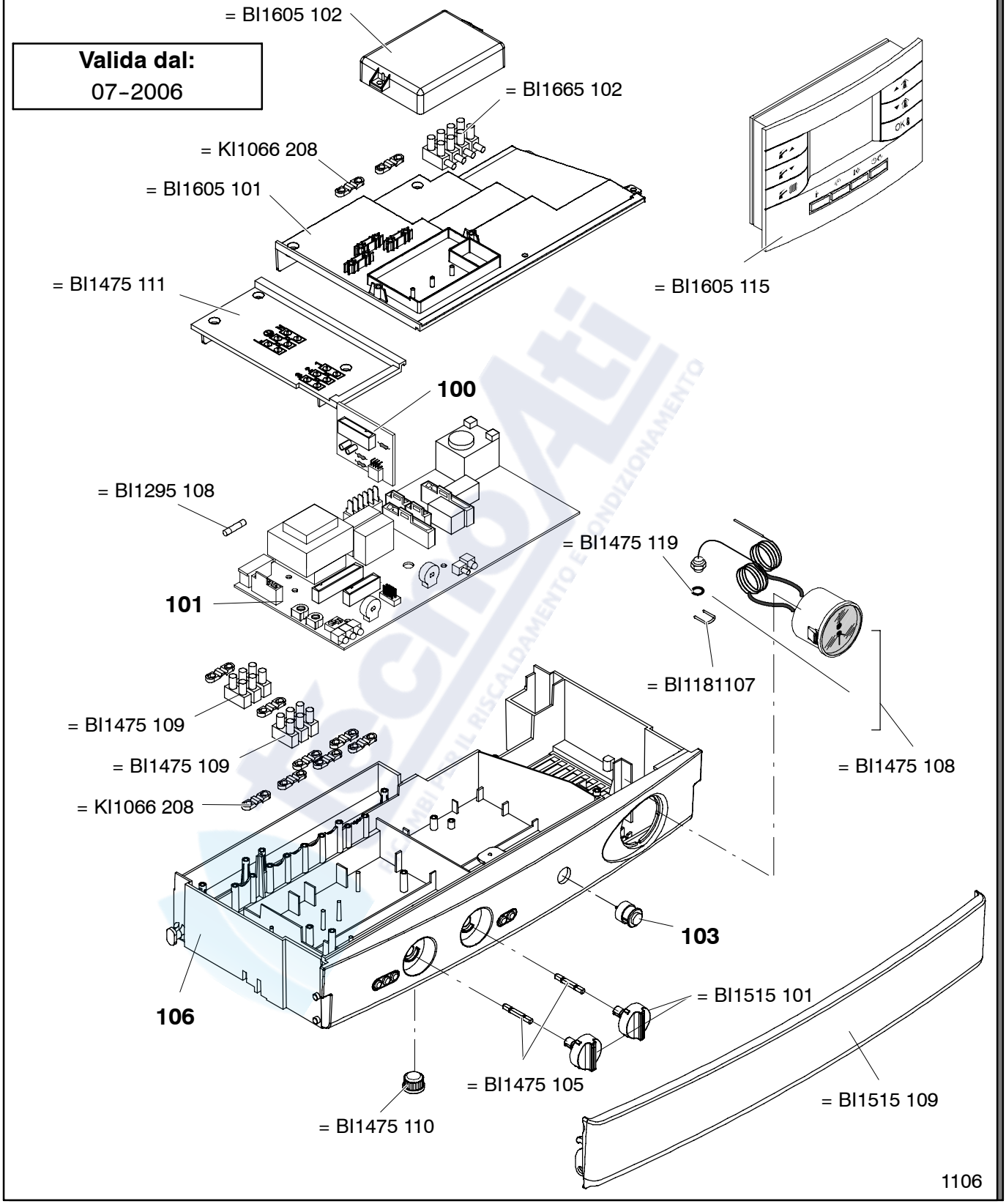

	824A								
	828A								

Savio

Valida dal:
07-2006

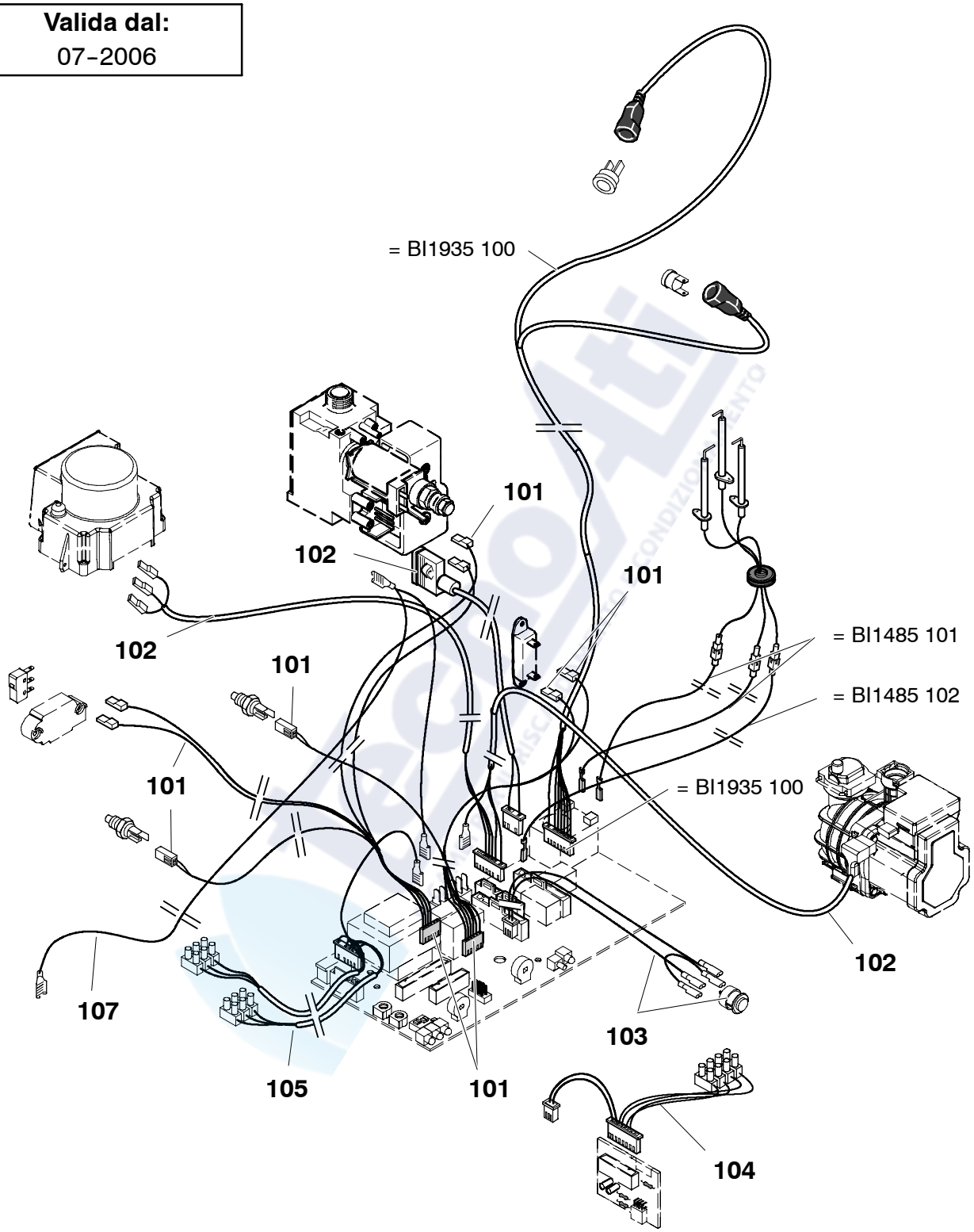

1106

	824A								
	828A								

Savio

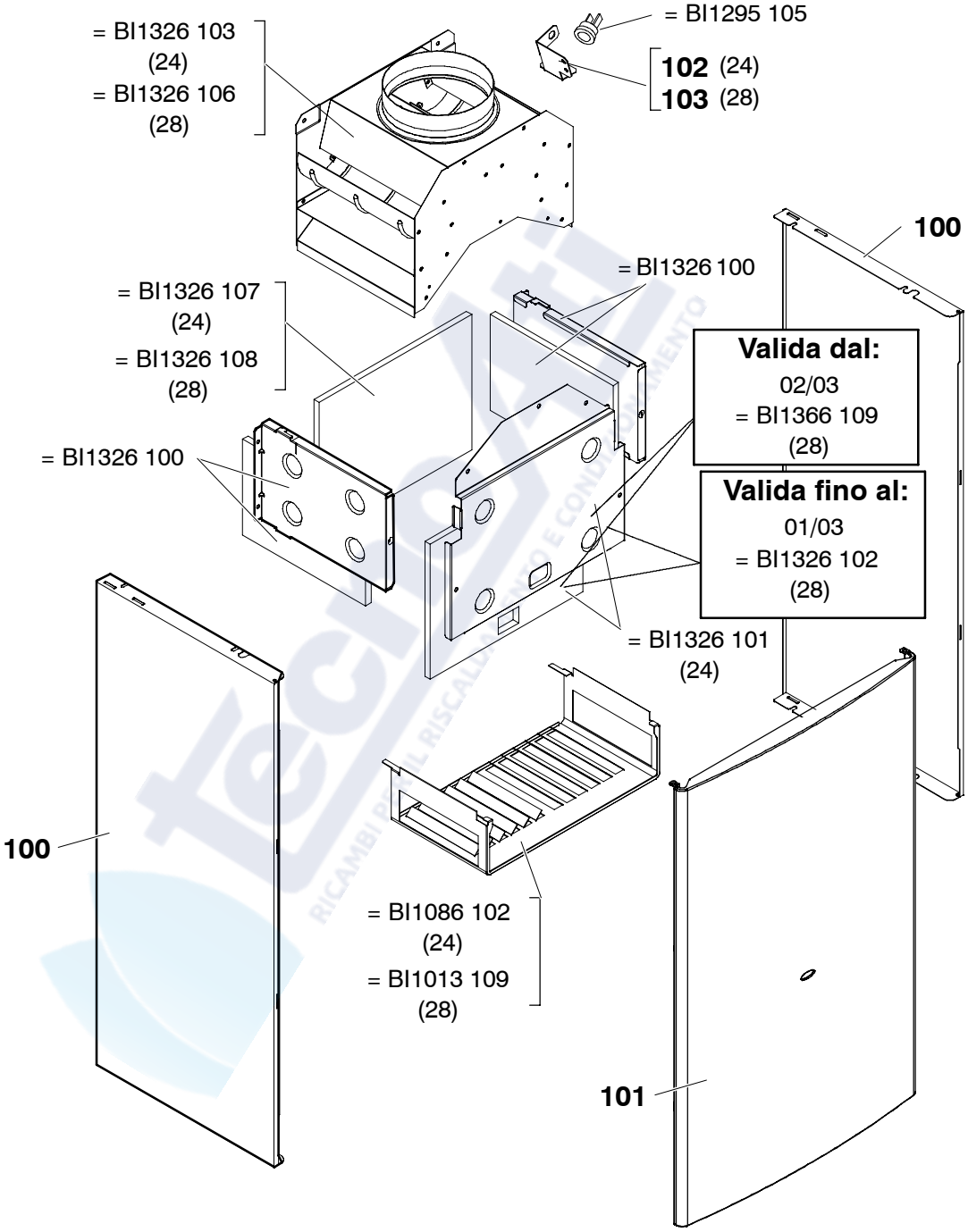

0205

	824A								
	828A								

tecnoart RICAMBI PER IL RISCALDAMENTO E CONDIZIONAMENTO

Savio

Parte 6 - Pannelli esterni, camera di combustione BI1356

Valida fino al:
824S - N144981102
828S - N144971102

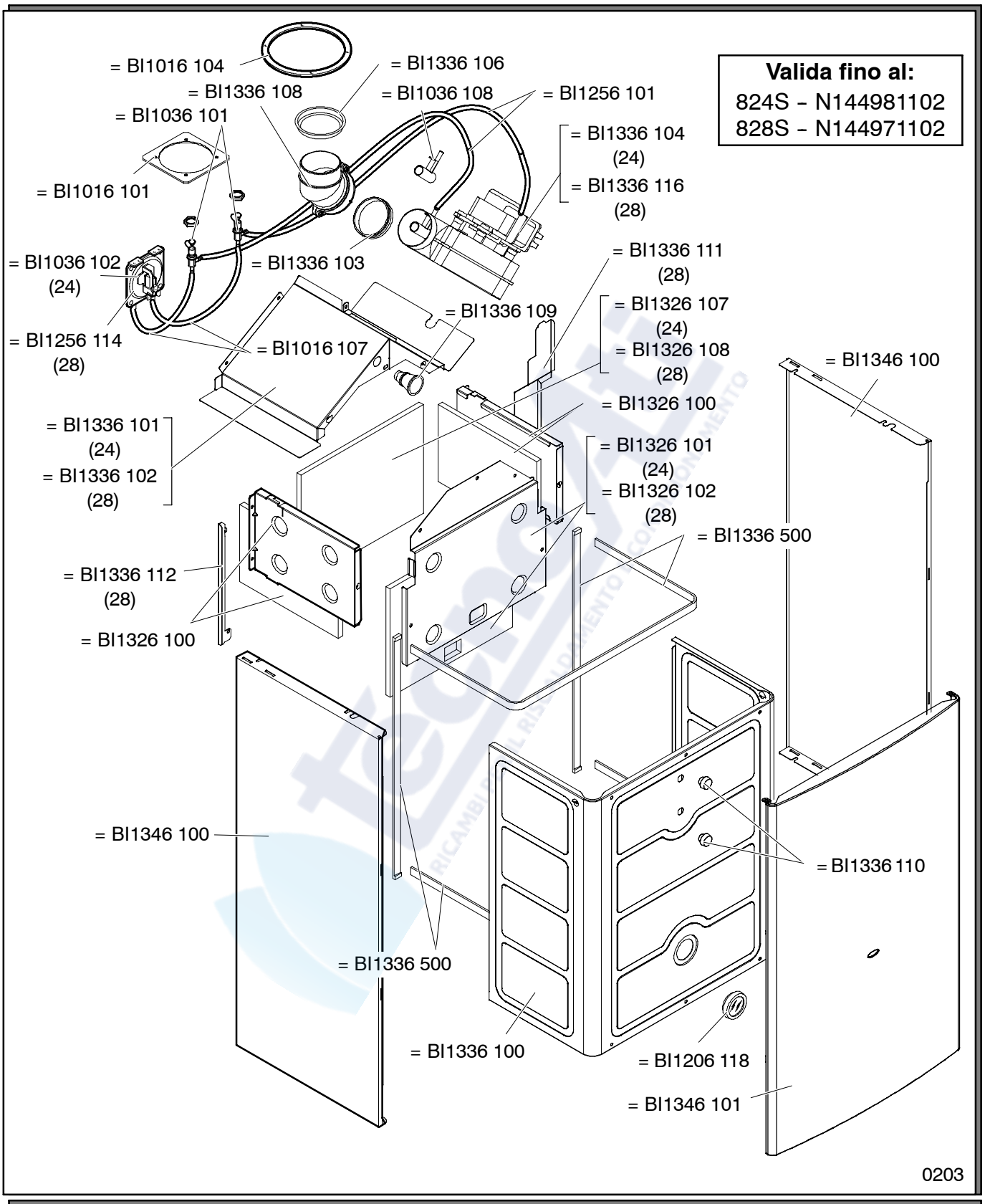

824S									
828S									

Savio

Parte 6 - Pannelli esterni, camera di combustione BI1366

Valida dal:
824S - N144991102
828S - N145001102

= BI1336 106 (ø47)
108 (ø44)
= BI1016 104
= BI1336 108
100
= BI1256 101
= BI1016 101
102 (24)
103 (28)
= BI1036 101
= BI1016 107
101
= BI1336 111
= KI1267 103 (24)
107 (28)
= BI1336 109
= BI1326 107 (24)
= BI1326 108 (28)
= BI1346 100
104 (24)
105 (28)
= BI1326 100
= BI1326 101 (24)
109 (28)
= BI1336 500
113 (24)
= BI1326 100
= BI1346 100
= BI1336 110
= BI1336 500
= BI1336 100
= BI1206 118
= BI1346 101

1004

824S									
828S									
824SH									
828SH									

Savio

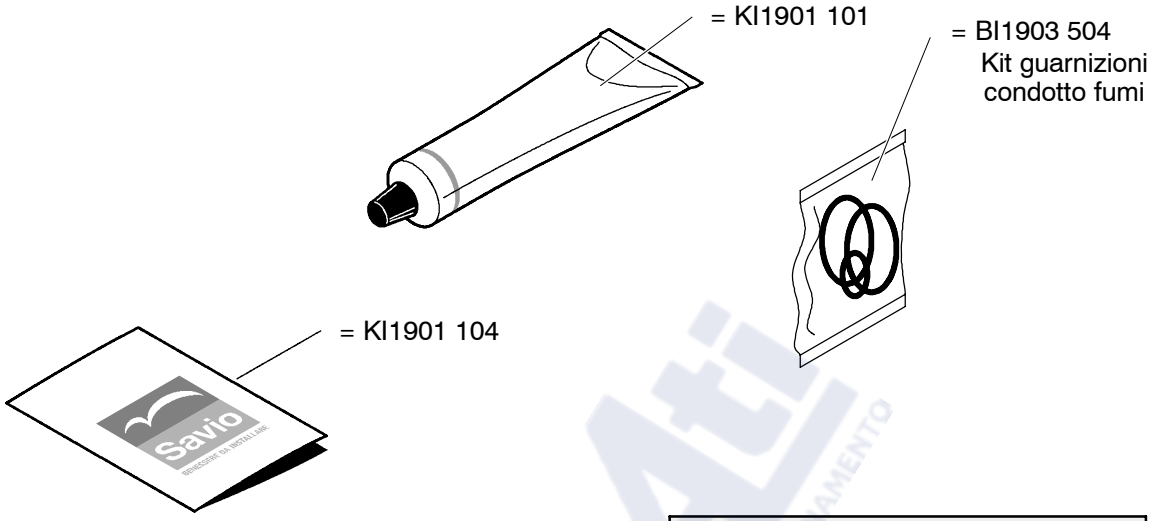

	800	Set guarnizioni Or	
Tavola	*Pos.*	*N.*	*T. Dimensione*
BI1001	115	10	12,42 x 1,78
KI1043	144	10	18,64 x 3,53
BI1001	503	10	
KI1043	114	10	17,04x3,53
KI1001	105	10	17,13x2,62
BI1475	119	10	7x2
BI1212	112	10	17,04x4,00

BI1901	802	Set guarnizioni	
Tavola	*Pos.*	*N.*	*T. Dimensione*
BI1001	107	10	P 1/4”
BI1001	109	10	P 3/8”
BI1202	105	10	P 3/8”
BI1001	106	10	P 1/2”
BI1001	108	10	P 3/4”
BI1001	105	10	P 1”

Savio